Instrukcje użytkowania

HOME DELUXE
WIR MACHEN ZUHAUSE

Prysznic solarny z płytą bazową PAROS



Oryginalna instrukcja obsługi

UWAGA:

Przed instalacją i uruchomieniem należy uważnie i w całości przeczytać niniejszą instrukcję. Zawiera ona ważne informacje dotyczące instalacji i użytkowania.

WAŻNE:
ZACHOWAĆ DO WYKORZYSTANIA W PRZYSZŁOŚCI.
PRZECZYTAJ UWAŻNIE!

Spis treści

1. Informacje ogólne ... 3
1.1. Przegląd produktów ... 3
1.2. Uwagi ogólne ... 3
1.3. Gwarancja ... 3
2. Informacje dotyczące instrukcji obsługi ... 4
2.1. Dostępność instrukcji obsługi ... 4
2.2. Grupy docelowe instrukcji użytkowania ... 4
2.3. Informacje na temat tłumaczenia ... 4
2.4. Objaśnienie symboli ... 4
2.5. Ogólne informacje dotyczące instrukcji użytkowania ... 5
2.6. Przeznaczenie ... 5
2.7. Ogólne instrukcje bezpieczeństwa ... 5
3. Cechy produktu ... 6
3.1. Dane techniczne ... 6
3.2. Opis produktu ... 6
4. Zakres dostawy ... 9
5. Montaż ... 11
5.1. Instrukcje bezpieczeństwa ... 11
5.2. Struktura produktu ... 12
6. Zastosowanie ... 18
6.1. Instrukcje bezpieczeństwa ... 18
6.2. Pierwsze uruchomienie ... 18
6.3. Działanie ... 19
6.4. Miejsce przechowywania ... 20
7. Rozwiązywanie problemów ... 20
8. Konserwacja i pielęgnacja ... 21

8.1. Instrukcje bezpieczeństwa 21
9. Demontaż 21
9.1. Instrukcje bezpieczeństwa 21
9.2. Informacje ogólne 21

Drogi kliencie,

Dziękujemy za wybranie produktu firmy **Home Deluxe GmbH**. Mamy nadzieję, że będziesz zadowolony z nowego prysznica solarnego PAROS z płytą podstawy.

Instrukcja obsługi stanowi pomoc w instalacji, uruchomieniu, obsłudze i konserwacji produktu. Instrukcję obsługi i instrukcje bezpieczeństwa należy przeczytać uważnie i w całości. Przestrzeganie tych instrukcji pozwoli uniknąć zagrożeń.

1. Informacje ogólne

1.1. Przegląd produktów

Model: Prysznic solarny z płytą bazową PAROS | ID artykułu: 24040 | ID wariantu: 58279

1.2. Uwagi ogólne

Aby spełnić nasze roszczenia, stale poprawiamy jakość, upraszczamy instalację i obsługę oraz dostosowujemy produkty do wymagań klientów. W związku z tymi zmianami aktualną wersję instrukcji obsługi można znaleźć na naszej stronie internetowej.

Termin "produkt" jest używany w instrukcji obsługi "Prysznic solarny PAROS z płytą bazową".

1.3. Gwarancja

Ustawowa odpowiedzialność za wady i prawa gwarancyjne obowiązują od daty zakupu.
Home Deluxe GmbH nie ponosi odpowiedzialności za szkody spowodowane nieprzestrzeganiem instrukcji obsługi. Reklamacje wynikające z niewłaściwej instalacji lub użytkowania nie są objęte gwarancją. W przypadku wad produktu prosimy o pisemny kontakt z naszym działem obsługi klienta za pomocą formularza kontaktowego na naszej stronie internetowej, podając nazwę produktu, numer seryjny i zdjęcie tabliczki znamionowej:

Home Deluxe GmbH
Schanzeweg 2
32312 Lübbecke
Niemcy
Tel: +49 (0)5743 6181-0
www.home-deluxe-gmbh.de

W przypadku dalszych pytań prosimy o kontakt z naszym działem obsługi klienta za pośrednictwem formularza kontaktowego.

2. Informacje dotyczące instrukcji obsługi

2.1. Dostępność instrukcji obsługi

Instrukcja obsługi jest częścią produktu i powinna być przechowywana w całości i w bezpośrednim sąsiedztwie produktu.

2.2. Grupy docelowe instrukcji użytkowania

Instrukcje użytkowania muszą być przeczytane i przestrzegane przez każdą osobę zaangażowaną w jedną z poniższych czynności lub zastosowań:

- Rozpakowywanie
- Montaż / instalacja
- Uruchomienie / obsługa
- Konserwacja / kontrola / pielęgnacja
- Rozwiązywanie problemów / naprawa
- Usuwanie odpadów

2.3. Informacje na temat tłumaczenia

Oryginalna instrukcja obsługi została napisana w języku niemieckim. Każdy inny dostępny język jest tłumaczeniem wersji niemieckiej.

2.4. Wyjaśnienie symboli

Symbol	Wyjaśnienie symboli
	**OSTRZEŻENIE** Symbol wskazuje na możliwe zagrożenia, które mogą prowadzić do śmierci lub poważnych obrażeń. Przed wykonaniem odpowiedniego kroku instalacji lub zastosowania należy zapoznać się z odpowiednią uwagą.
	**INFO** Symbol zawiera ważne informacje i wskazuje uszkodzenie materiału. Należy ich przestrzegać przed wykonaniem odpowiedniego kroku instalacji lub zastosowania, aby zrozumieć problemy i uniknąć uszkodzeń.
	**Przeczytaj instrukcję obsługi** Symbol oznacza, że przed montażem/instalacją i/lub uruchomieniem urządzenia należy uważnie przeczytać instrukcję obsługi.

2.5. Ogólne informacje dotyczące instrukcji użytkowania

Niniejsza instrukcja obsługi dotyczy prysznica solarnego PAROS z płytą podstawy. Zawiera ona ważne informacje dotyczące instalacji, obsługi, konserwacji i czyszczenia. Przed użyciem produktu należy dokładnie zapoznać się z instrukcją obsługi, w szczególności z instrukcjami dotyczącymi bezpieczeństwa; instrukcję obsługi należy przechowywać w bezpiecznym miejscu. Produkt należy użytkować wyłącznie w sposób opisany w niniejszej instrukcji obsługi, aby zapobiec przypadkowym obrażeniom lub uszkodzeniom. W przypadku przekazania produktu osobie trzeciej należy również przekazać niniejszą instrukcję obsługi.

2.6. Przeznaczenie

Produkt jest wysokiej jakości, trwały i przeznaczony lub odpowiedni wyłącznie do użytku prywatnego w rozsądnym i zwyczajowym zakresie. Ponadto nasz produkt **nie jest** przeznaczony do użytku komercyjnego. Użytkowanie komercyjne jest dozwolone wyłącznie za pisemną zgodą Home Deluxe GmbH.

Produkt jest przeznaczony jako prysznic solarny do ogrodu i powinien być instalowany w nasłonecznionym miejscu.

Produktu należy używać wyłącznie w sposób opisany w niniejszej instrukcji obsługi. Każde inne użycie jest uważane za nieprawidłowe i może skutkować uszkodzeniem mienia lub obrażeniami ciała. Producent nie ponosi odpowiedzialności za szkody spowodowane niewłaściwym lub nieprawidłowym użytkowaniem.

2.7. Ogólne instrukcje bezpieczeństwa

Ogólne ostrzeżenia o zagrożeniach



- Nieprawidłowa obsługa może prowadzić do poważnych obrażeń ciała i szkód materialnych. Z tego powodu montaż, instalacja, uruchomienie, rozwiązywanie problemów, konserwacja i naprawy mogą być wykonywane wyłącznie przez wykwalifikowane osoby.
- Produkt należy instalować **tylko** wtedy, gdy zakres dostawy jest kompletny i w idealnym stanie.
- Należy upewnić się, że wszystkie części są nieuszkodzone i prawidłowo zamontowane. Nieprawidłowy montaż grozi obrażeniami. Uszkodzone części mogą mieć wpływ na bezpieczeństwo i działanie.
- Produkt należy umieszczać wyłącznie na bezpiecznej, równej i twardej powierzchni.
- Nie należy wprowadzać żadnych zmian w produkcie
- Sprawdzaj mocowanie w regularnych odstępach czasu.

Niebezpieczeństwo dla dzieci



- Dzieci należy trzymać z dala od materiałów opakowaniowych. Istnieje ryzyko uduszenia!
- Trzymać dzieci z dala od produktu.
- Podczas montażu produktu należy trzymać dzieci z dala od miejsca montażu. Zakres dostawy zawiera małe części, które mogą zostać połknięte lub spowodować poważne obrażenia.
- **Ryzyko przewrócenia!** Produkt nie jest zabawką dla dzieci ani urządzeniem do wspinaczki. Jeśli produkt jest obciążony z jednej strony, może się przewrócić, powodując śmierć.
- Dzieci mogą zranić się podczas ciągnięcia produktu.
- Nie należy umieszczać produktu bezpośrednio lub w bezpośrednim sąsiedztwie placu zabaw.
- Wyjaśnij dzieciom, jak prawidłowo korzystać z produktu i nadzoruj je podczas korzystania z produktu, nigdy nie pozostawiaj ich bez nadzoru.
- Usunąć wszystkie ostre przedmioty, potłuczone szkło lub kamienie z pobliża produktu. Upewnić się, że bawiące się dzieci nie są zagrożone.
- Upewnij się, że małe dzieci nie wkładają małych części do ust.

Ryzyko obrażeń

Niewłaściwe obchodzenie się z produktem może prowadzić do obrażeń.



- Przed każdym użyciem należy sprawdzić produkt pod kątem widocznych uszkodzeń.
- Nie należy wprowadzać żadnych zmian konstrukcyjnych w produkcie. Wszelkie modyfikacje muszą być autoryzowane na piśmie przez producenta i przeprowadzane zgodnie z instrukcjami.
- Jeśli produkt jest uszkodzony, nie wolno go używać. Uszkodzone części należy naprawić lub wymienić na oryginalne części zamienne.
- Należy upewnić się, że produkt jest zamontowany na stałe i bezpiecznie, aby uniknąć obrażeń.

Ryzyko uszkodzenia



- Niewłaściwe obchodzenie się z produktem może prowadzić do jego uszkodzenia.
- Nie należy otwierać opakowania ostrymi przedmiotami (np. nożami, nożyczkami itp.), ponieważ może to spowodować uszkodzenie produktu. Zachować ostrożność podczas otwierania.
- **Ryzyko przewrócenia:** Nie wolno wchodzić na produkt, ponieważ istnieje ryzyko upadku i przewrócenia.

3. Cechy produktu

3.1. Dane techniczne

Prysznic solarny z płytą bazową PAROS			
Wymiary (dł. x szer. x wys.)	110 x 76 x 219 cm	Pojemność zbiornika	2x 20 litrów
Wymiary płyty bazowej (dł. x szer. x wys.)	110 x 76 x 5,5 cm	Waga	11,5 kg
Materiał płyty bazowej	PS i WPC	Materiał	Stal nierdzewna
Materiał baterii mieszającej	Stop cynku (chromowany)	Kolor	Czarny
Materiał zbiornika na wodę	PVC (100%)	Pojemność	40 litrów (2 zbiorniki na wodę o pojemności 20 litrów)
Materiał Wykluczenie wody	Silikon	Liczba wylotów wody	133
Materiał uszczelnienia wodnego	mosiądz	Waga	24 kg

3.2. Opis produktu

Prysznic solarny z płytą bazową PAROS

Przyjemny gorący prysznic we własnym ogrodzie bez konieczności podłączania dodatkowego zasilania. Prysznic solarny PAROS z płytą bazową sprawia, że to marzenie staje się rzeczywistością! Woda pod prysznicem jest podgrzewana w oddzielnym zbiorniku za pomocą energii słonecznej. Ciesz się orzeźwiającym prysznicem na świeżym powietrzu z wieloma zaletami. Przyjazne dla środowiska zasilanie energią słoneczną oszczędza koszty. Uczucie kąpieli pod prysznicem na świeżym powietrzu jest

wyjątkowe. W dolnej części tego prysznica na świeżym powietrzu znajduje się kran, który umożliwia krótkie opłukanie stóp przed kąpielą lub podobną czynnością. Można go również użyć do napełnienia konewki. Oznacza to, że zawsze masz pod ręką wystarczającą ilość wody do prac ogrodowych lub innych potrzeb. Temperaturę wody pod prysznicem można wygodnie regulować za pomocą jednouchwytowej baterii - podobnie jak w przypadku prysznica w domu. Zewnętrzny prysznic solarny jest odporny na zimę, ale woda musi być spuszczana w zimnych porach roku. Zbiornik na wodę o pojemności 40 litrów pozwala na dłuższe kąpiele w podgrzanej wodzie. Rozpieszczaj się prysznicem solarnym PAROS z płytą bazową i jednocześnie przyczyniaj się do zrównoważonego rozwoju.

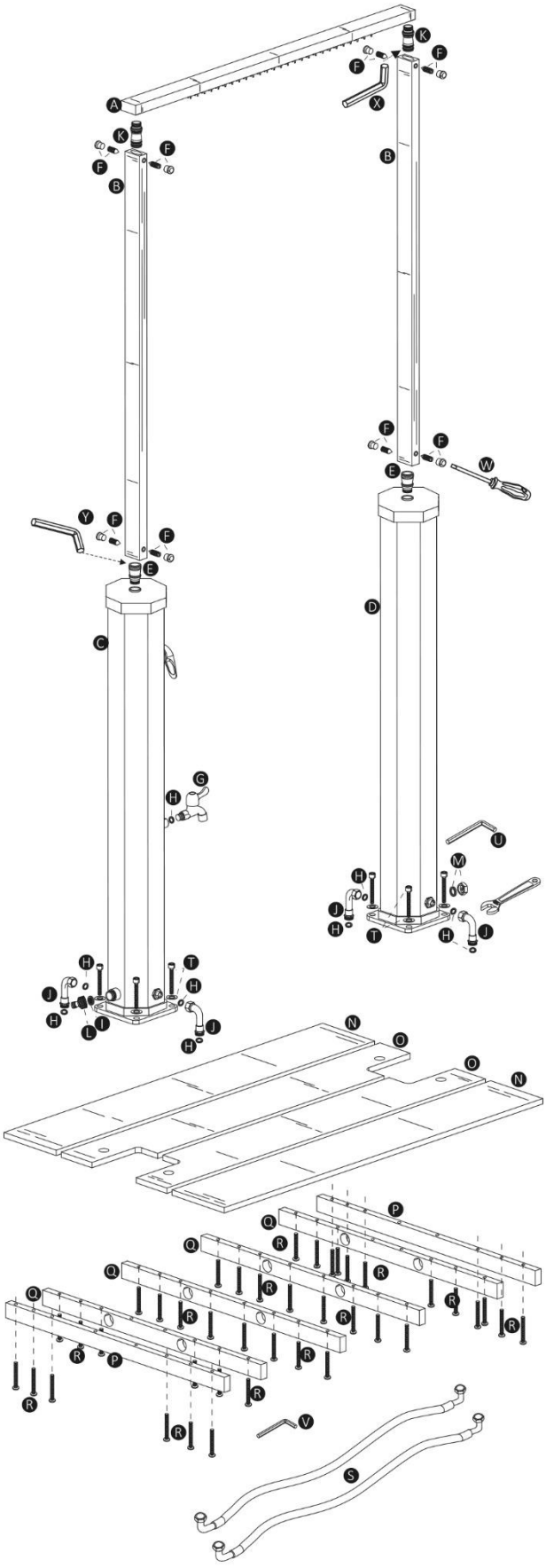
A
K
F
X
B
E
W
Y
C
D
G
H
U
M
J
T
L
N
O
P
Q
R
V
S

4. Zakres dostawy

W momencie dostawy należy sprawdzić opakowanie pod kątem uszkodzeń zewnętrznych. Ponadto, natychmiast po rozpakowaniu należy sprawdzić, czy zakres dostawy jest kompletny oraz czy produkt i wszystkie jego komponenty są w idealnym stanie. Produkt należy montować tylko wtedy, gdy zakres dostawy jest kompletny i nieuszkodzony.

Komponenty/części

Nie.	Opis	Ilość	Zdjęcia
A	Głowica prysznicowa	1	
B	Uchwyt głowicy prysznicowej	2	
C	Prysznic solarny z głowicami prysznicowymi	1	
D	Prysznic solarny	1	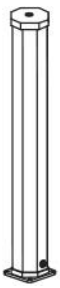
E	Złącze	2	
F	Śruba (łeb)	8	
G	Kran do mycia stóp	1	

Nie.	Opis	Ilość	Zdjęcia
H	Dysk U	9	
I	Tarcza w kształcie litery U (wlot wody)	1	
J	Zawór przyłączeniowy	4	
K	Głowica prysznicowa ze złączem	2	
L	Adapter wlotu wody	1	
M	Pokrywa spustu+ Pierścień uszczelniający	1	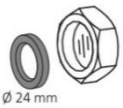
N	Zewnętrzna płyta podłogowa	2	
O	Środek płyty podłogowej	2	
P	Podkonstrukcja zewnętrzna	2	
Q	Środek konstrukcji nośnej	2	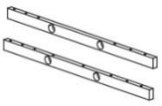
R	Śruba (konstrukcja nośna)	40	
S	Wąż prysznicowy	2	
T	Śruba + podkładka	8	

Nie.	Opis	Ilość	Zdjęcia
U	Klucz imbusowy 5 mm	1	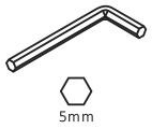
V	Klucz imbusowy 4 mm	1	
W	Śrubokręt	1	
X	Klucz imbusowy 10 mm	1	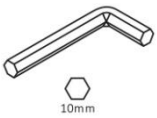
Y	Klucz imbusowy 8 mm	1	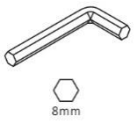

5. Montaż

5.1. Instrukcje bezpieczeństwa

Należy zapoznać się ze wszystkimi informacjami dotyczącymi zdrowia i bezpieczeństwa.

Ryzyko obrażeń

Nieprawidłowa obsługa podczas instalacji może prowadzić do obrażeń



- Upewnij się, że paczka jest otwarta od góry.
- Natychmiast po rozpakowaniu należy sprawdzić, czy zakres dostawy jest kompletny oraz czy produkt i wszystkie jego części są w idealnym stanie.
- Produkt należy instalować **tylko** wtedy, gdy zakres dostawy jest kompletny i w idealnym stanie.
- Produkt należy umieszczać wyłącznie na bezpiecznej, równej i twardej powierzchni.
- Mocno przymocować produkt do odpowiedniego podłoża.
- Należy zawsze przestrzegać wymiarów montażowych i używać dostarczonych materiałów montażowych.
- Błędy obsługi, błędy montażowe lub uszkodzenia spowodowane montażem nie są objęte gwarancją.
- Do montażu produktu wymagane są co najmniej 2 osoby.
- Podczas montażu należy nosić odzież ochronną, taką jak obuwie ochronne i rękawice ochronne.
- **Chcielibyśmy podkreślić, że Home Deluxe GmbH nie ponosi żadnych kosztów instalacji lub usług ręcznych - takich jak koszty elektryka lub porównywalne koszty specjalistyczne.**

5.2. Struktura produktu

Produkt jest dostarczany w stanie rozmontowanym i można go zmontować przy niewielkim wysiłku. Należy dokładnie przestrzegać instrukcji montażu. Niezastosowanie się do nich może spowodować uszkodzenie mienia, obrażenia ciała, a nawet śmierć.

Wymagane narzędzia

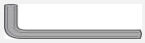	Klucz imbusowy		Taśma miernicza
	Wiertło do muru		Młotek
	Ołówek		Nóż tnący
	Wiertarka		Poziomica

- Należy uważnie przeczytać poniższe instrukcje.
- Zamontuj produkt w nasłonecznionym miejscu; powinien on otrzymywać jak najwięcej godzin nasłonecznienia i jak najmniej cienia.
- **Zalecenie!** Aby zapewnić odpowiednią stabilność i bezpieczeństwo, produkt należy zamontować na stabilnym, solidnym podłożu.
- Należy uważać, aby nie uszkodzić produktu (powierzchni i poszczególnych części) podczas montażu.
- Upewnij się, że woda może odpłynąć lub wyciec po kąpieli pod prysznicem. (Zalecamy instalację produktu w pobliżu odpływu).

Ilustracja	Stopień rozbudowy
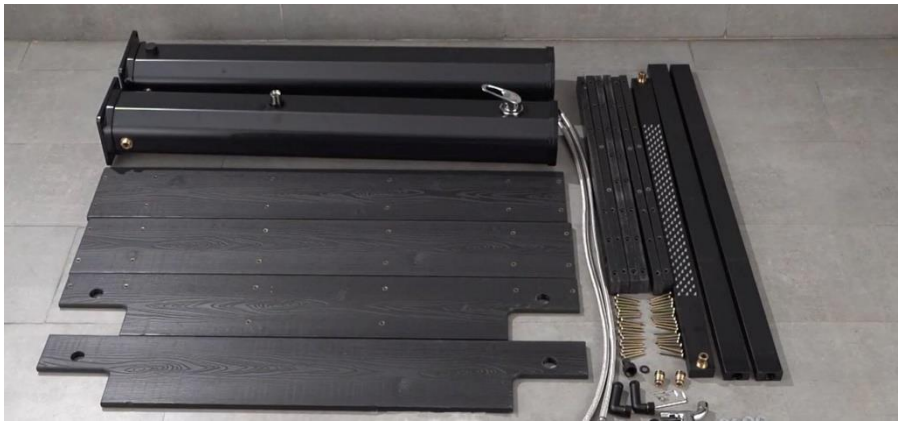	**Krok 1: Rozpakowanie zakresu dostawy** - Rozpakuj cały zakres dostawy i posortuj części, aby uzyskać lepszy przegląd.
	**Krok 2: Montaż konstrukcji nośnej** - Zamontuj zewnętrzną konstrukcję nośną (**P**) i środkową konstrukcję nośną (**Q**) do podłogi, a następnie przykręć je śrubami (**R**).
	

Ilustracja	Stopień rozbudowy
   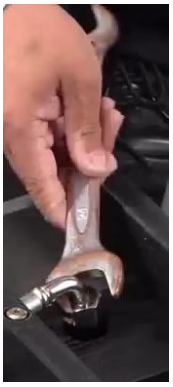 	**Krok 3: Podłączanie węża prysznicowego** - Przełóż wąż prysznicowy (**S**) przez przewidziane do tego celu otwory. - Włóż końcówkę prysznica przez otwór i zabezpiecz ją zaworem przyłączeniowym. (**J**) Następnie dokręć śruby. - Gotowa płyta bazowa wraz z zaworem przyłączeniowym. - Odwróć płytę bazową.

o

Ilustracja	Stopień rozbudowy
	**Krok 4: Mocowanie prysznica solarnego i prysznica solarnego z głowicą prysznicową** - Przymocuj prysznic solarny z głowicą prysznicową (**C**) i prysznic solarny (**D**) za pomocą podkładek (**H**).
 	**Krok 5: Montaż Zawór przyłączeniowy** - Zamontuj zawór przyłączeniowy (**J**) i podkładkę (**H**) do prysznica solarnego.

Ilustracja	Stopień rozbudowy
 	**Krok 6: Montaż kranu do mycia stóp** - Zamontuj kran z podkładką nożną (**G**) z podkładkami (**H**) do prysznica solarnego z głowicą prysznicową.
 	**Krok 7: Montaż złączy** - Podłącz dwa złącza (**E**) do prysznica solarnego i dokręć je kluczem imbusowym (**Y**).
  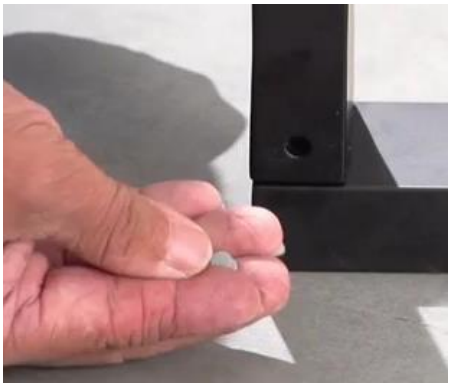	**Krok 8: Montaż głowicy prysznicowej** - Przymocuj uchwyt głowicy prysznicowej (**B**) do głowicy prysznicowej (**A**) i zabezpiecz go kluczem imbusowym. Umieść pokrywę w otworze.

Ilustracja	Stopień rozbudowy
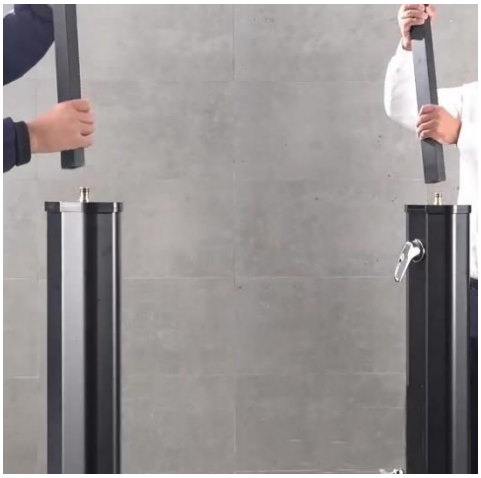 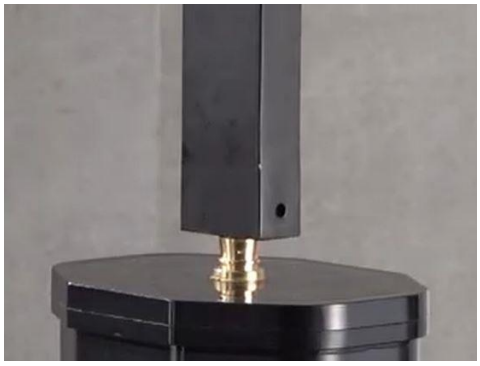  	**Krok 9: Zakładanie głowicy prysznicowej** - Włóż głowicę prysznicową i zabezpiecz ją kluczem imbusowym. Umieść pokrywę w otworze.
  	**Krok 10: Montaż adaptera wlotu wody** - Zamontować adapter wlotu wody (**L**) z podkładkami (**I**).

6. Zastosowanie

6.1. Instrukcje bezpieczeństwa

Należy uważnie przeczytać poniższe informacje dotyczące zdrowia i bezpieczeństwa. Niewłaściwe użytkowanie produktu może spowodować jego uszkodzenie.

Ryzyko obrażeń
Nieprawidłowa obsługa podczas pracy może prowadzić do obrażeń



- Nie używaj uszkodzonego produktu.
- Nie należy wprowadzać żadnych zmian w produkcie.
- Produkt nie jest zabawką dla dzieci, ścianką wspinaczkową ani sprzętem sportowym. Dzieci nie mogą bawić się tym produktem.
- Sprawdzaj mocowanie w regularnych odstępach czasu.
- Dzieci mogą korzystać z produktu wyłącznie pod nadzorem.
- **Zagrożenie życia!** Nie używać produktu podczas burzy i wyładowań atmosferycznych.
- **Ryzyko poparzenia!** Przy silnym nasłonecznieniu woda w zbiorniku może stać się bardzo gorąca (do 60°C).
    - Przed wzięciem prysznica ustaw baterię w pozycji zimnej (niebieska).
    - Otwórz i powoli przekręć kran miksera w kierunku Warm (czerwony).

6.2. Pierwsze uruchomienie

Przed pierwszym użyciem produktu należy sprawdzić, czy nie jest on uszkodzony. Produkt może być używany tylko wtedy, gdy jest nieuszkodzony.

Sprawdź szczelność produktu podczas pierwszego uruchomienia (pierwsze napełnienie wodą); jeśli woda nadal kapie, dokręć odpowiednie części.

6.3. Działanie

Sprawdź przed użyciem produktu,

- właściwy stan.
- Wszystkie zapięcia

Ilustracja	Funkcje
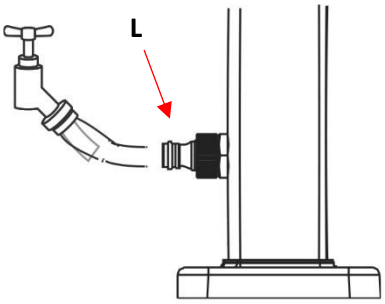	**Napełnij zbiornik** Ciśnienie wody podczas pracy wynosi 3 bary. - Podłącz wąż ogrodowy do adaptera (**L**). - Ustaw baterię miksera w pozycji "**Ciepły**" i ustaw dźwignię w pozycji "Włączony". - Otwórz kran domowy i napełnij zbiornik produktu. - Gdy zbiornik jest pełny, woda wypływa z głowicy prysznicowej. - Dźwignię baterii można ustawić w pozycji "wyłączonej". **Uwaga:** Po wyłączeniu baterii przez chwilę kapie z niej woda. **Nie** jest **to** wada.
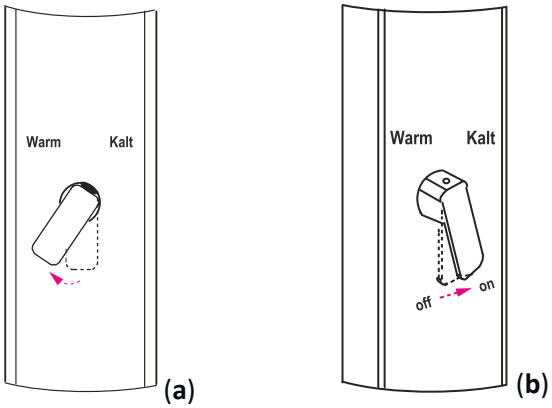	**Ustawiona temperatura** - Przekręć kran miksera do pozycji "**Ciepła**", woda stanie się cieplejsza. - Przekręć kran miksera do pozycji "**Zimna**", woda stanie się zimniejsza. **Ustaw prysznic "Wł.** - Pociągnij dźwignię baterii na zewnątrz, woda wypłynie z głowicy prysznicowej. - Ponowne naciśnięcie dźwigni spowoduje przerwanie przepływu wody
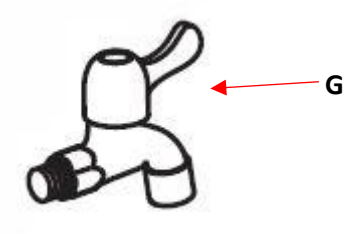	**Kran do mycia stóp "Wł.** - Przekręć kurek do mycia stóp (G) na stronę "**otwarty**" lub "**zamknięty**".

Ilustracja	Funkcje
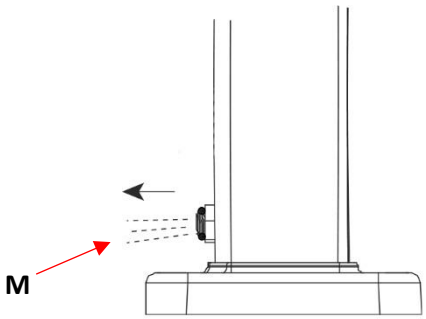	**Całkowicie opróżnij zbiornik wody** - Odłącz wąż ogrodowy od adaptera. - Otworzyć korek uszczelniający (M). - Ustaw kran miksera w pozycji "**On**", woda może teraz wypływać.

6.4. Miejsce przechowywania

- Zimą należy całkowicie spuścić wodę ze zbiornika!
- Niezastosowanie się do tych instrukcji może spowodować pęknięcie zbiornika z powodu zamarznięcia wody.
- Jeśli to możliwe, należy zdemontować produkt i przechowywać go wraz z akcesoriami w suchym, dobrze wentylowanym miejscu, które w okresie zimowym jest możliwie jak najbardziej osłonięte przed czynnikami atmosferycznymi.

7. Rozwiązywanie problemów

Jeśli podczas pracy urządzenia wystąpią następujące usterki, należy sprawdzić ich przyczyny, korzystając z poniższej tabeli. Jeśli usterki nie można usunąć za pomocą wymienionych środków, należy wyłączyć produkt z eksploatacji.

Błąd	Możliwa przyczyna	Rozwiązanie
Produkt chwieje się lub wibruje	- Produkt jest umieszczony na nierównej, niestabilnej powierzchni. - Śruby mocujące poluzowały się	- Umieść produkt na równej, stabilnej powierzchni - Dokręcić śruby mocujące
Produkt kapie z głowicy prysznica lub kranu do mycia stóp	- Kran miksera nie jest prawidłowo zamknięty - Kran do mycia stóp nie jest prawidłowo zamknięty	- Kran miksera włączony "**Wył.**" - Zamknąć kran do mycia stóp
Produkt kapie na połączeniach (głowica prysznicowa, kran ze spryskiwaczem, adapter lub korek uszczelniający).	- Połączenia są nieszczelne	- Dokręcić połączenie
Woda nie otwiera się prawidłowo	- Zbyt mało światła słonecznego - Produkt jest objęty	- Poszukaj miejsca z większą ilością światła słonecznego - Zdejmij pokrywę

Jeśli wystąpi inny problem z produktem, prosimy o kontakt.

8. Konserwacja i pielęgnacja

8.1. Instrukcje bezpieczeństwa

Ryzyko uszkodzenia
Niewłaściwa obsługa podczas konserwacji i pielęgnacji może prowadzić do uszkodzeń



- Nie używaj żadnych rozpuszczalnikowych lub ściernych środków czyszczących ani narzędzi, tj. twardych gąbek, szczotek itp., ponieważ spowoduje to uszkodzenie produktu.
- Należy używać wyłącznie oryginalnych części zamiennych, które zostały wyprodukowane dla tego produktu i nie spowodują jego uszkodzenia.

9. Demontaż

9.1. Instrukcje bezpieczeństwa

Ryzyko obrażeń
Niewłaściwe obchodzenie się z urządzeniem podczas demontażu może prowadzić do obrażeń.



- Produkt ma dużą wagę i duże wymiary, do demontażu wymagane są co najmniej 2 osoby.
- Przed demontażem należy zabezpieczyć produkt przed upadkiem.

Demontaż produktu należy przeprowadzić w kolejności odwrotnej do montażu. (**patrz rozdział Montaż**)

9.2. Informacje ogólne



- Produkt i wszystkie jego komponenty należy utylizować zgodnie z lokalnymi i krajowymi przepisami, aby zapobiec szkodom dla środowiska.
- Nasze opakowania są wykonane z materiałów przyjaznych dla środowiska. Mogą one zostać poddane recyklingowi i w ten sposób służyć jako cenne surowce. Materiały opakowaniowe (karton, zabrudzone opakowania itp.) należy utylizować oddzielnie i profesjonalnie, zgodnie z obowiązującymi przepisami krajowymi.
- W razie wątpliwości dotyczących utylizacji należy skontaktować się z producentem.
- Informacje na temat prawidłowej utylizacji można również uzyskać w lokalnych centrach utylizacji odpadów

Home Deluxe GmbH
Schanzeweg 2
32312 Lübbecke
Niemcy
Tel: +49 (0)5743 6181-0
www.home-deluxe-gmbh.de

GA-207-00-PAROS
2023/05